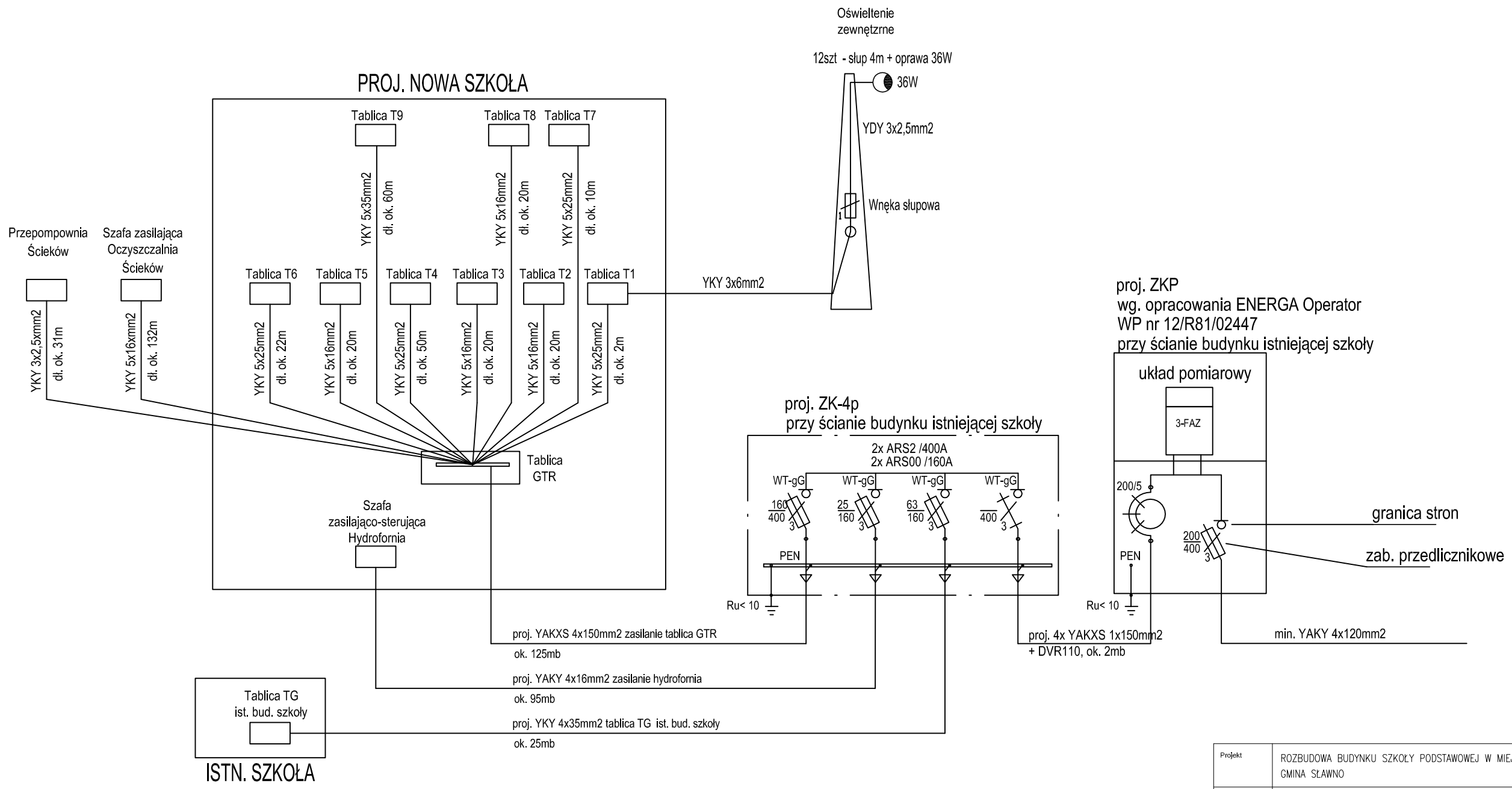

Projektowane złącze ZK4 i złącze pomiarowe ZKP zlokalizować przy istniejącym budynku szkoły, w miejscu wskazanym na planie zagospodarowania.
Złącze pomiarowe ZKP (wg opracowania ENERGA Operator)

Ochrona dodatkowa przed dotykiem pośrednim
SAMOCZYNNE WYŁĄCZENIE ZASILANIA wg PN-IEC 60346-4-41
UKŁAD SIECI TN-C

Złącze ZK4
Pi=257,48kW
Ps=97,84kW
Iobl=148,24A

Projekt	ROZBUDOWA BUDYNKU SZKOŁY PODSTAWOWEJ W MIEJSCOWOŚCI ŻUKOWO, GMINA SŁAWNO		
Adres	ŻUKOWO, GMINA SŁAWNO, DZ. NR 116/4		
Faza	PROJEKT BUDOWLANY ZAMIENNY	Data MAJ 2015	Nr. projektu 14006
	Inwestor GMINA SŁAWNO UL. M.C. SKŁODOWSKIEJ, 76–100 SŁAWNO		
ch2 architekci 70 - 454 SZCZECIN al.Papieża Jana Pawła II 28/7 tel. 091424043 9 fax. 091424044 0 biuro@ch2architekci.pl **NAAN Architekci** biuro@naanarchitekci.com	NAZWA RYSUNKU UKŁAD SIECI ZASILAJĄCYCH SCHEMAT JEDNOKRESKOWY		
Główny projektant Zdzisław Uliński upr. 72/Sz/76	Opracował mgr inż. Marcin Pluta mgr inż. Paweł Felisiak	Sprawdzający mgr inż. Grzegorz Stasik upr.ZAP/0118/PWOE/04	
Branża ELEKTRYCZNA	Format	Skala –	Nr rysunku E.14